Mi Handheld Vacuum Cleaner
Užívateľská príručka

Bezpečnostné informácie

Pred použitím si pozorne prečítajte túto príručku a uschovajte ju pre budúce použitie.

Obmedzenie použitia

- Nepoužívajte tento vysávač vo vonkajšom, komerčnom alebo priemyselnom prostredí. Je určený len pre použitie v domácnosti a v aute.
- Neskladujte tento vysávač v aute, aby ste zabránili ovplyvnenie životnosti batérie vysokými alebo nízkymi teplotami.
- Nepoužívajte tento vysávač v prostredí s vysokou vlhkosťou vzduchu alebo pri teplotách vyšších ako 40°C alebo nižších ako 3°C.
- Deti by mali byť pod dozorom, aby sa zaistilo, že sa s vysávačom nebudú hrať.
- Tento spotrebič nie je určený na použitie osobami (vrátane detí) so zníženými fyzickými, zmyslovými alebo mentálnymi schopnosťami alebo s nedostatkom skúseností a znalostí, ibaže im bol poskytnutý dohľad alebo poučenie o používaní spotrebiča osobou zodpovednou za ich bezpečnosť. (CB)
- Tento spotrebič môžu používať deti staršie ako 8 rokov a osoby so zníženými fyzickými, zmyslovými alebo mentálnymi schopnosťami alebo nedostatočnými skúsenosťami a znalosťami, ak im bol poskytnutý dohľad alebo poučenie o používaní spotrebiča bezpečným spôsobom a porozumeli príslušným rizikám. Deti sa so zariadením nesmie hrať. Čistenie a údržbu nesmú deti vykonávať bez dozoru. (EU)
- Vlasy, voľné oblečenie, prsty a ďalšie časti tela udržiavajte mimo otvory a pohyblivé časti prístroja.
- Pri používaní elektrického kefového nástavca udržujte končatiny a domáce zvieratá mimo dosahu rotujúceho kefy, aby nedošlo k poraneniu.
- Nedotýkajte sa zdroje napájania a nepoužívajte produkt mokrými rukami, aby ste predišli zraneniu.
- Nevysávajte tekutiny (napr. vodu, limonádu).
- Nevysávajte horiace alebo tlejúce látky (napr. Neuhašené cigaretové ohorky).
- Nevysávajte tvrdé alebo ostré predmety (napr. Stavebné materiály, sklo a klince).
- Tento produkt používajte v súlade s pokynmi v užívateľskej príručke. Užívatelia sú zodpovední za akékoľvek straty alebo škody, ktoré môžu vzniknúť nesprávnym použitím tohto produktu.
- Tento produkt je možné používať len v oblastiach pod 3000 metrov nad morom.

Batérie a nabíjanie

VAROVANIE

- Tento produkt obsahuje batérie, ktoré môžu byť menené len kvalifikovanými osobami.
- Tento produkt smie byť nabíjaný iba pomocou napájacieho zdroja ATC01RR alebo BTC01RR.
- Nepoužívajte batérie, napájacie adaptéry ani nabíjacej stanice tretích strán.
- Nerozoberajte, neopravujte ani neupravujte batériu, napájací adaptér ani nabíjaciu stanicu.
- Nenabíjajte vysávač ani neumiestňujte nabíjaciu stanicu do blízkosti zdrojov tepla alebo vo vlhkých oblastiach, ako sú kúpeľne či radiátory.
- Neutierajte adaptér ani nabíjaciu stanicu vlhkou handričkou a nedotýkajte sa ich mokrými rukami.
- Ak je napájací kábel poškodený, okamžite ho prestaňte používať a obráťte sa na popredajný servis.
- Pokiaľ vysávač nebudete dlhší čas používať, plne ho nabite, odpojte ho od napájania a uložte ho na chladné a suché miesto. Vysávač každé tri mesiace dobite, aby ste zabránili prílišnému vybitiu batérie.

Lítium-iónová batéria vnútri tohto produktu obsahuje látky škodlivé pre životné prostredie.

POZOR:

- Batéria sa musí pred likvidáciou vybratá zo spotrebiča.
- Pri vyberaní batérie musí byť spotrebič odpojený od siete.
- Batérie musia byť bezpečne zlikvidovaná. Nevyhadzujte použité batérie. Nechajte ich profesionálnu organizáciu.

Nasledujúce kroky platia len pre likvidáciu:

Vybratie batérie:

1. Vyberte nádobu na prach a zostavu cyklóne a odstráňte dve skrutky na vnútornej strane vysávača, blízko spínače pre uvoľnenie prachovej nádoby.
2. Vyberte horný filter ventilátora a odstráňte skrutku, ktorá drží kryt držadlá na vnútornej strane vysávača.
3. Otvorte kryt držadla pozdĺž medzery v hornej časti držadla a jemne ho posuňte nahor, aby ste kryt odstránili z batérie.
4. Odpojte z batérie 3 konektory vnútri držadla.
5. Vysuňte batériu.

Preprava

- Odporúčame vysávač prevážať v originálnom balení.

Poznámka

- Opláchnite filter najmenej raz mesačne vodou z vodovodu. Podrobnosti nájdete v časti Údržba.

My Peking Roborock Technology Co., Ltd., vyhlasujeme, že toto zariadenie je v súlade s príslušnými smernicami a európskymi normami a dodatky. Úplné znenie vyhlásenia ES o zhode je k dispozícii na tejto internetovej adrese:
http://www.mi.com/global/service/support/declaration.html

Prehľad produktu

Vysávač

Tlačidlo MAX
- Stlačte a podržte spínač, potom stlačením tlačidla Max prejdite do režimu MAX.

Poznámky:
1. V režime MAX pobeží ventilátor na plnú rýchlosť, životnosť batérie sa zníži a ventilátor bude fúkať horúci vzduch.
2. Vypnutím vysávača sa automaticky vrátite do štandardného režimu.

Horný ventilátorový filter

MAX-LED: Ukazovateľ režimu MAX
- Vypnutý: Štandardný režim
- Zapnutý: Režim MAX

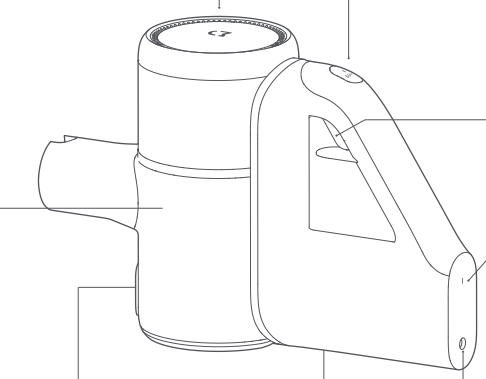

Zapnutie/Vypnutie
- Stlačením zapnete
- Uvoľnením vypnete

Nádoba na prach

Poznámky:
1. Vzorka v nádobke na prach a podlahovom nástavcami je deliaca čiara vzniknutá pri výrobnom procese. Nejedná sa o prasklinu ani výrobné chybu. Prístroj môžete normálne používať.
2. V nádobe na prach a zostave cyklóne môže byť prach. To nie je stopa po použití, ale lubrikačný prášok používaný pre zostavenie a optimalizáciu tesnenia.

LED ukazovateľ úrovne nabitia batérie
- Červená: Úroveň nabitia batérie <20 %
- Oranžová: Úroveň nabitia batérie 20 - 60 %
- Biela: Úroveň nabitia batérie> 60 %
- Vypnutý: Batéria je plne nabitá alebo je vysávač vypnutý.
- Pomaly blikajúca oranžová: Dočasná ochrana, ak je teplota batérie príliš vysoká alebo príliš nízka. Pred použitím alebo nabíjaním vysávača počkajte, až sa teplota batérie vráti do normálnych hodnôt.
- Pomaly blikajúca červená: Nízky stav batérie, pred použitím vysávač nabite.
- Rýchlo blikajúca červená: 1. Ochrana nabíjanie batérie, odpojte napájanie na jednu minútu a opätovne ho pripojte, aby sa nabil; 2. Stav chyby hardware, kontaktujte popredajný servis.

Spínač otváranie nádoby na prach

Spínač pre uvoľnenie nádoby na prach

Nabíjací port

Príslušenstvo

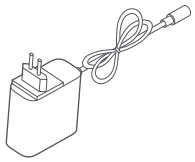

Napájací kábel

Štrbinová tryska

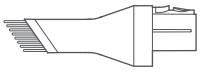

Kefová tryska

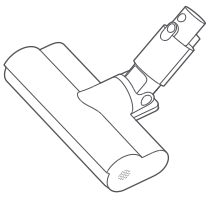

Podlahový nástavec

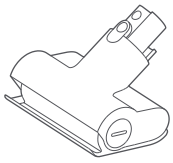

Posteľový nástavec

Predlžovacia tyč

Inštalácia

Diagram vysávače a príslušenstvo

Metóda prvý

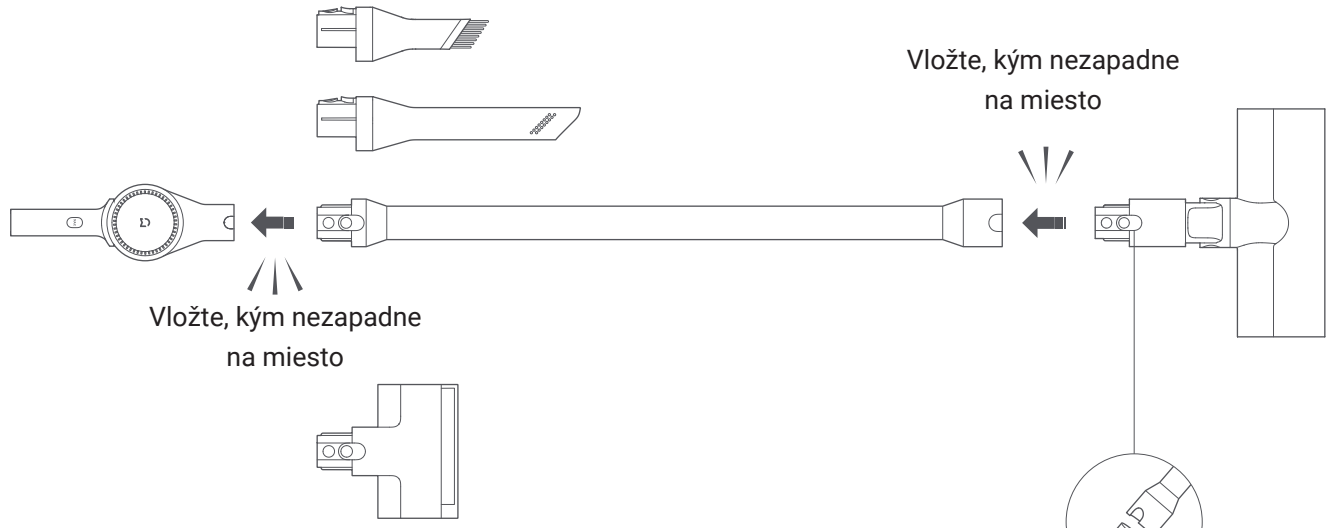

Metóda druhá

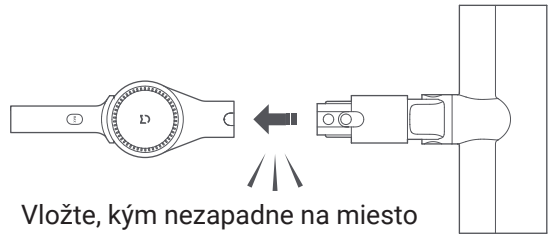

Inštalácia nabíjacej stanice
Mi Handheld Vacuum Cleaner Docking Station

* Nabíjacia stanica musí byť zakúpená zvlášť.

1. Nabíjacia stanica je voliteľným príslušenstvom, ktoré možno v prípade potreby dokúpiť.
2. Nabíjacia stanica musí byť nainštalovaná na suchom a chladnom mieste, ktoré je v blízkosti elektrickej zásuvky, ale nie je vystavené priamemu slnečnému žiareniu.
3. Pre bezpečnú inštaláciu nabíjacej stanice použite vhodný montážny materiál určený pre daný typ steny. Uistite sa, že v mieste inštalácie nie je žiadne potrubie (napr. Plyn, voda, vzduchotechnika, elektrina, odkvap).
4. Odporúčame si na inštaláciu nabíjacej stanice najať odborníka a v prípade potreby užiť ochranný odev, okuliare a ďalšie ochranné materiály.
5. Pomocou vrtáku s priemerom 6 mm vyvŕtajte otvory v stene a do nich vložte hmoždinky. Vyrovnajte otvory nabíjacia stanica s otvormi v stene a vložte a utiahnite skrutky.

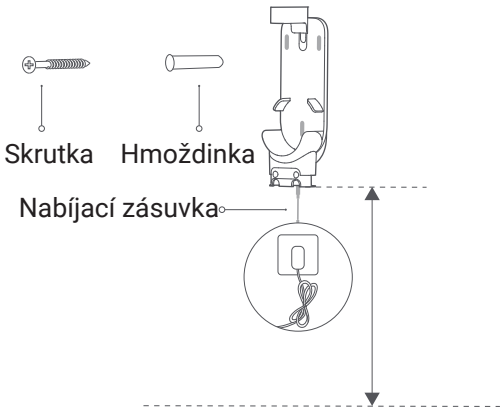

Odporúčaná výška: 1,06 metra od zeme

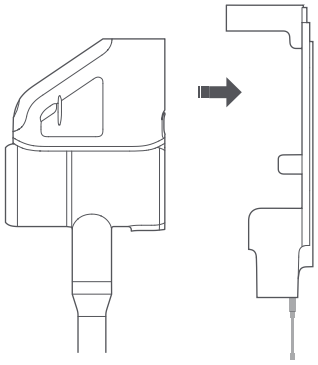

Uložte vysávač do nabíjacej stanice

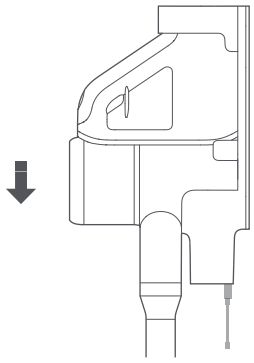

Zaveste vysávač do nabíjacej stanice, aby sa nabil

Inštrukcie

Nabíjanie

LED ukazovateľ úrovne batérie

Červená: Úroveň batérie <20%

Oranžová: Úroveň batérie 20 - 60%

Biela: Úroveň batérie> 60%

Vypnutý: Batéria je plne nabitá alebo je

vysávač vypnutý

Poznámky:

1. Před prvním použití vysavače se doporučuje jej plně nabít.
2. Pri nabíjaní sa vysávač zastaví a automaticky prejde do režimu nabíjania.
3. Po nepretržitom používaní v režime MAX bude batéria horúca a tým sa predĺži doba nabíjania. Pred nabíjaním odporúčame nechať vysávač 30 minút vychladnúť.

Než budete pokračovať, prečítajte si bezpečnostné pokyny v tejto používateľskej príručke.

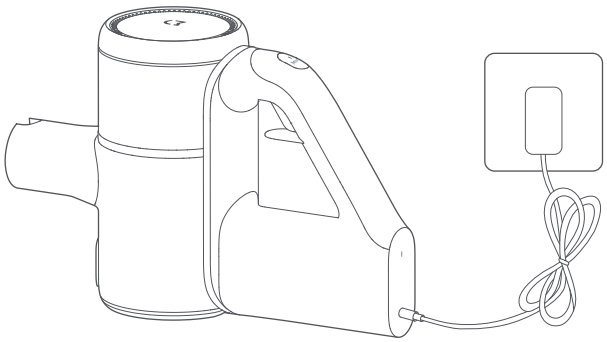

Nabite vysávač napájacím káblom

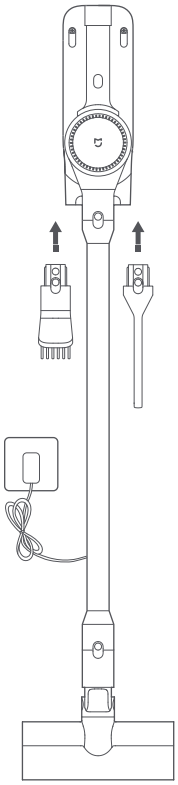

Nabite vysávač pomocou nabíjacej stanice

Použitie vysávača

1. Niektoré koberce sa môžu poškodiť, ak ich budete vysávať ručným vysávačom alebo kefou na čalúnenie. Ak k tomu dôjde, odporúčame použiť kefovú alebo štrbinovú trysku.
2. Pred vysávaním vysoko lesklých podláh (drevených alebo leštených dlaždíc) skontrolujte podlahový kefa (najmä hlavu kefy), či neobsahuje cudzie telesá, ktorá by mohla podlahu poškodiť.
3. Pred použitím kefy sa uistite, že je nainštalovaná nádoba na prach.
4. Pri vysávaní neblokujte vývod vzduchu.
5. Jemný prach alebo múku je možné vysávať len v malom množstve.
6. Nepoužívajte vysávač na vysávanie ostrých predmetov, malých hračiek, špendlíkov, sponiek na papier a pod., Aby nedošlo k poškodeniu vysávača a podlahy.
7. Pri používaní tohto vysávača k upratovaniu nebezpečných miest, ako sú okná a schody, dbajte na osobnú bezpečnosť.
8. Aby ste predišli poškodeniu spôsobenému pádom alebo skĺznutím, neumiestňujte vysávač na miesta ako sú stoly, stoličky, ani ho neopierajte o iné predmety.
9. Pohyb kefy môže spôsobiť nerovnomerný lesť na voskovaných podlahách. Utrite podlahu vlhkou handričkou a vyleštite ju voskom.

Funkcia automatického vypnutia

1. Ak sa niektorá z rotujúcich častí zasekne, môže sa vysávač automaticky vypnúť. Po odstránení všetkých cudzích predmetov ale môže byť naďalej používaný.
2. Keď motor prejde do režimu ochrany proti prehriatiu, automaticky sa vypne a prestane fungovať. Pred opätovným použitím počkajte, až sa teplota hlavy elektrického kefy vráti do normálu.

Čistenie namotaných materiálov z valčekového kefy

1. Pri použití elektrickej kefovej hlavy môže dôjsť k vysatie veľkých predmetov alebo sa môže príliš zamotať do vlasov, čo spôsobí, že sa valček prestane otáčať. V takom prípade valček okamžite vyčistite.
2. Pred odstraňovaním cudzích predmetov z valčeka sa uistite, že je kefová hlava oddelená od vysávača, aby nedošlo k náhodnému zapnutiu vysávača a následnému zraneniu osôb.
3. Pri čistení valčeka dávajte pozor na ostré predmety.
4. Ak nemožno materiál omotaný okolo valčeka jednoducho odstrániť, prečítajte si najprv časť "Čistenie valčeka", valček vyberte a potom ho vyčistite.

Použitie kefové hlavy

1. Štrbinová tryska: Vhodná pre vysávanie úzkych štrbín napr. okolo dverí, okien, mŕtvych rohov schodov.

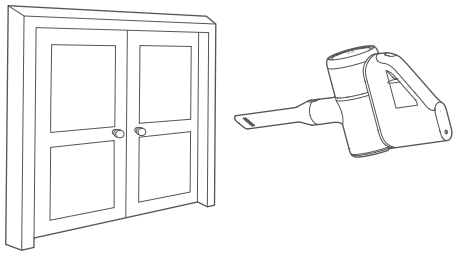

2. Kefová tryska: Vhodná pre vysávanie pohoviek, kresiel a pod.

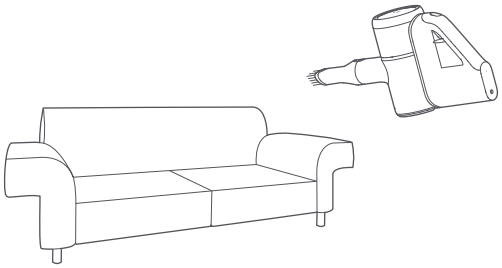

Poznámka: Kefy možno tiež použiť samostatne na vysávanie prachu z vysávača alebo elektrické kefovej hlavy.

3. Posteľový nástavec: Vhodný pre vysávanie prachu a roztočov z textilných povrchov, ako sú postele a záclony.

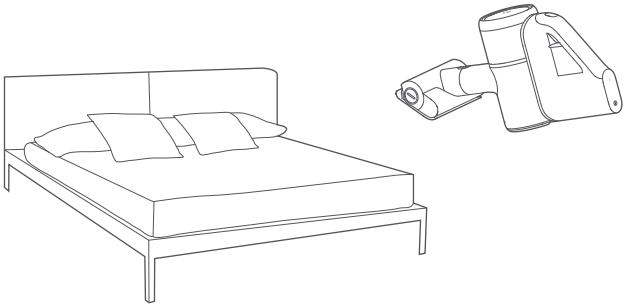

4. Podlahový nástavec: Vhodný pre vysávanie rôznych typov podláh.

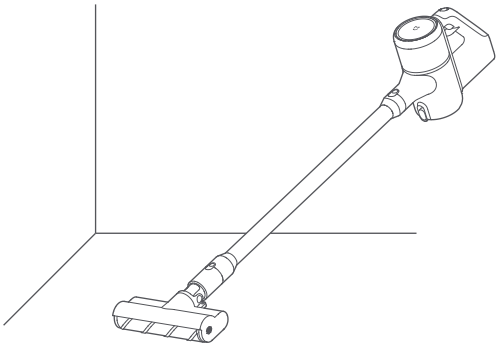

Údržba produktu

1. Vždy používajte originálne diely, inak môže dôjsť k strate záruky.
2. Ak je filter alebo tryska upchatá, ventilátor prestane fungovať krátko po zapnutí vysávača. V takom prípade ihneď opláchnite filter, trysku atď.
3. Pokiaľ nebude vysávač dlhšiu dobu používaný, uložte ho na chladnom a suchom mieste. Nevystavujte ho priamemu slnečnému žiareniu, ani ho neskladujte vo vlhkom prostredí.
4. Ak nebude vysávač dlhšiu dobu používaný, plne ho nabite, odpojte napájací adaptér a uložte ho na chladnom a suchom mieste. Uistite sa, že ho dobíjate raz za tri mesiace, aby ste zabránili prílišnému vybitiu batérie.

Čistenie vysávača

Utrite vysávač mäkkou suchou handričkou.

Údržba

Čistenie nádoby na prach

* Odporúča sa čistiť nádobu na prach aspoň raz mesačne.

1. Pred čistením nádoby na prach odpojte adaptér a udržujte vysávač vypnutý. Ak prach dosiahne značky "MAX", bude účinok vysávanie ovplyvnený, preto ho prosím pred použitím vyprázdnite.

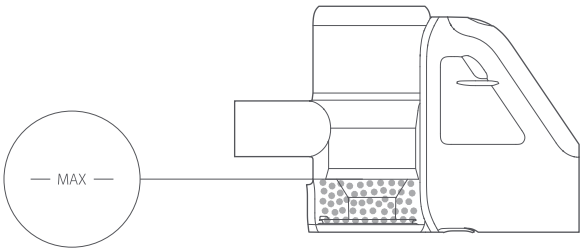

2. Ak chcete vyprázdniť nádobu na prach, stlačením spínača na nádobe v smere šípky otvorte spodný kryt a obsah nádoby vyprázdnite do koša.

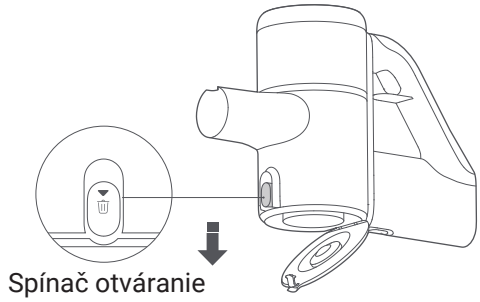

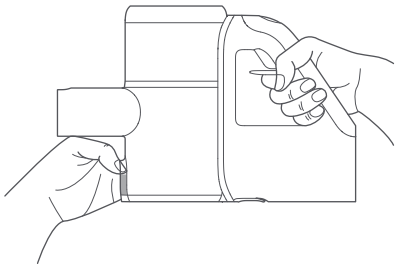

3. Počas stlačenie spínača vedľa nádoby na prach v smere šípky vytiahnite nádobu von a opláchnite ju vodou.

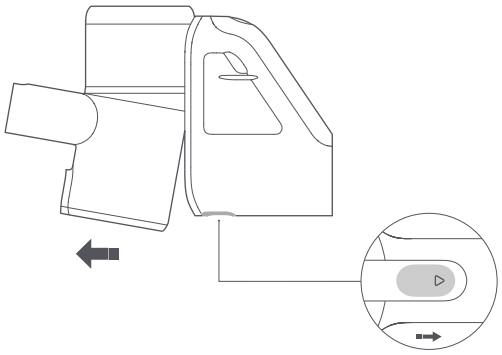

Spínač uvoľnenie nádoby na prach

4. Odporúča sa prepláchnuť nádobu na prach vodou najmenej raz mesačne. Ak sú kontaktné miesta vysávače znečistené, utrite ich mäkkou suchou handričkou.

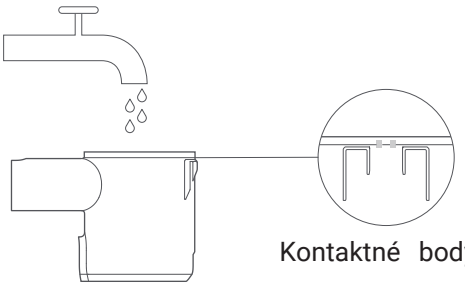

Kontaktné body

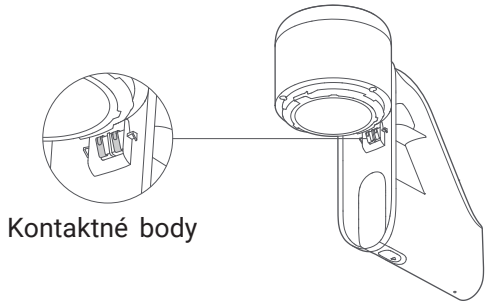

Kontaktné body

Upozornenie: K prepláchnutie nádoby na prach nepoužívajte čistiace prostriedky, leštidla ani osviežovače vzduchu. Neoplachujte ju ani v umývačke riadu alebo v inom zariadení.

5. Po úplnom uschnutí nádoby na prach ju znova nainštalujte podľa pokynov na obrázku nižšie.

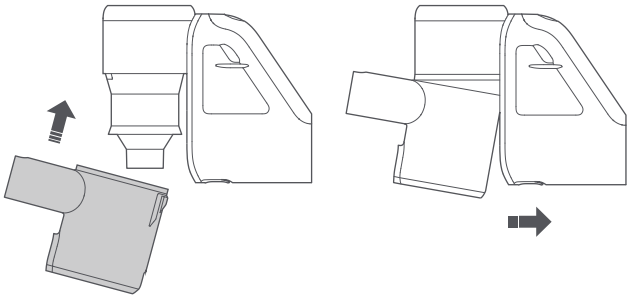

Opláchnutie zostavy interného filtra a cyklónu

* Odporúča sa prepláchnuť aspoň raz za mesiac

1. Pred čistením sa uistite, že je vysávač odpojený od napájacieho zdroja a buďte opatrní, aby ste nestlačili spínač a nezapli vysávač.
2. Pravidelne kontrolujte a preplachujte zostavu vnútorného filtra a cyklóne, aby ste zaistili optimálny výkon.
3. Ak vysávač používate k upratovaniu jemného prachu alebo ho používate predovšetkým v režime MAX, je nutné filter preplachovať častejšie.
4. Ak chcete opláchnuť zostavu vnútorného filtra a cyklóne, najprv vyberte nádobu na prach, potom otočte zostavu cyklónu proti smeru hodinových ručičiek, ako je zobrazené na obrázku, a vyberte ju. Potom vyberte vnútorný filter a opláchnite ho tečúcou vodou.

Kroky k vybratie zostavy vnútorného filtra a cyklónu

1. Vyberte nádobu na prach podľa obrázku.

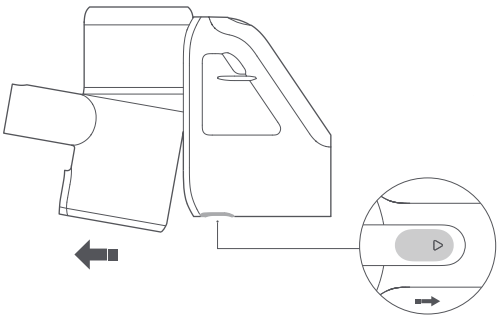

Spínač pre uvoľnenie nádoby na prach

2. Otočte zostavu cyklónu v smere znázornenom na obrázku

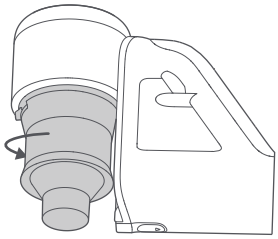

Zostava cyklónu

3. Vyberte zo zostavy cyklónu interný filter.

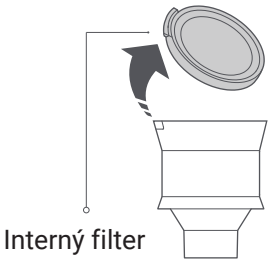

Interný filter

4. Oplachujte zostavu filtra a cyklóne, kým nie sú čisté. Filter po opláchnutí vyžmýkajte.

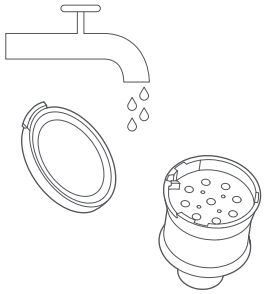

5. Pre dôkladné vysušenie zostavy cyklónu a filtra je ponechajte po vyčistení najmenej 24 hodín na vetranom alebo chladnom mieste.

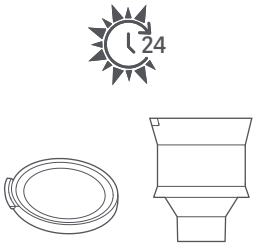

Upozornenie: Neoplachujte filter v umývačke riadu ani v práčke, nesušte ho v bubnovej sušičke, rúre, mikrovlnnej rúre ani v blízkosti otvoreného ohňa.

6. Po vysušení znovu nainštalujte filter a zostavu cyklónu.

Kroky na inštaláciu zostavy interného filtra a cyklónu

1. Umiestnite filter tak, aby smeroval nahor, ako je znázornené na obrázku.

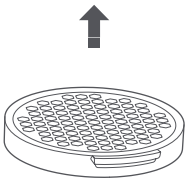

2. Umiestnite filter na hornú časť cyklónovej zostavy a jemne ho zatlačte na miesto, zároveň s tým zatlačte stranou bezpečnostné sponu na ľavej strane zárezu.

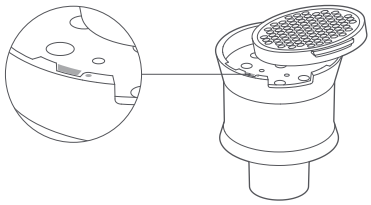

3. Zarovnajte zostavu cyklónu voči vysávači, ako je znázornené na obrázku, a umiestnite zostavu cyklóne na miesto otočením v smere hodinových ručičiek.

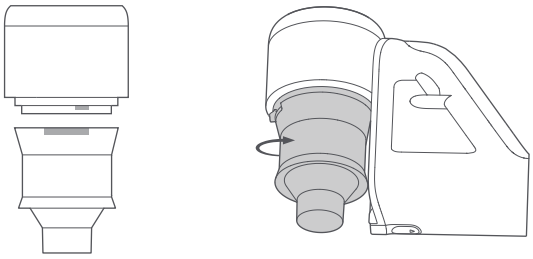

4. Pri inštalácii do vysávača mierne nakloňte nádobu na prach.

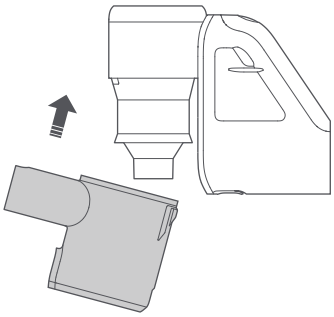

5. Opatrne zatlačte nádobu na prach v smere znázornenom na obrázku, kým nebudete počuť cvaknutie, čo znamená, že je nádoba na prach pevne zaistená.

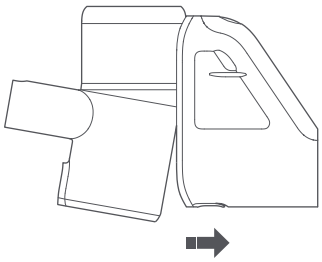

Opláchnutie filtra horného ventilátora

* Odporúča sa prepláchnuť aspoň raz za mesiac.

1. Otočte filter horného ventilátora proti smeru hodinových ručičiek do odomknutej polohy a vyberte ho z vysávača.

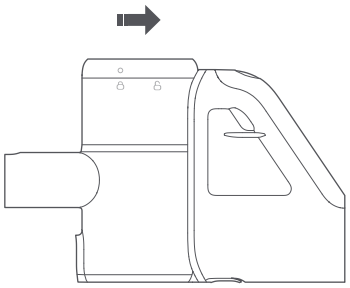

2. Opláchnite vnútro filtra pod tečúcou vodou. Počas preplachovanie otáčajte filtrom, aby ste sa uistili, že sa všetok prach vymyl. Niekoľkokrát poklepte filtrom o drez, aby ste pred opláchnutím odstránili všetok zvyšný prach.
3. Opakujte tento postup štyrikrát až päťkrát, pokiaľ nebude filter čistý.

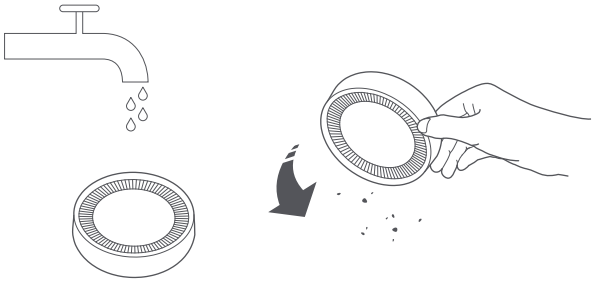

4. Filter dôkladne vysušte tak, že ho po čistení necháte najmenej 24 hodín na vetranom alebo chladnom mieste.

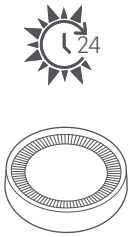

5. Po vysušení znovu nainštalujte filter zarovnaním s odomknutou pozíciou a otáčaním v smere hodinových ručičiek, kým nezapadne na miesto.

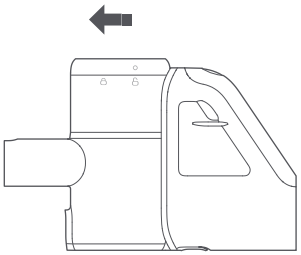

Čistenie valca

Pravidelne kontrolujte a čistite valec, aby ste udržali jeho výkon. Postupujte podľa nižšie uvedených pokynov. Pred vybratím vojne sa uistite, že je hlava kefy odpojená od vysávača, aby nedošlo k úrazom spôsobeným náhodným zapnutím vysávača.

Upozornenie: Valec posteľového nástavca musí byť vybratý a vyčistený samostatne. Posteľový nadstavec a podlahový nástavec obsahujú elektrické súčasti, valček podlahového nástavce obsahuje ložiská, preto tieto časti nečistite vodou.

Čistenie podlahového nástavca

1. Umiestnite podlahový nástavec v smere znázornenom na obrázku (smerom k vám). Pomocou mince otočte zámok proti smeru hodinových ručičiek o 90° do odomknutej polohy.

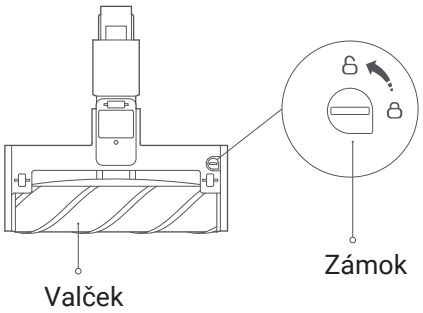

2. Otočte koncový kryt do otvorenej polohy. Opatrne vysuňte valec z hlavy.

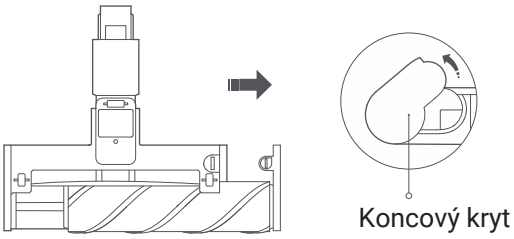

3. Oddeľte koncový kryt a odstráňte všetky vlasy namotané okolo valca a koncového krytu.

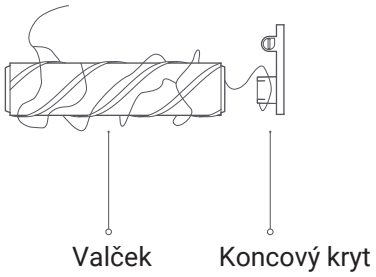

4. Po vyčistení nasaďte koncový kryt späť na valec.

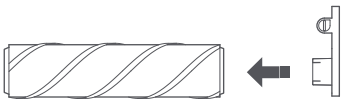

5. Akonáhle sa uistíte, že je koncový kryt zaistený na mieste, vložte valec späť, ako je znázornené na obrázku. Akonáhle je valec na mieste, otočte koncový kryt do zaistenej polohy.

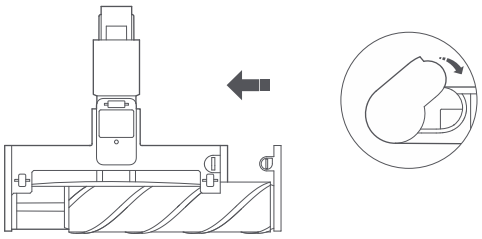

6. Otočte zámok o 90° v smere hodinových ručičiek do zamknutej polohy, aby ste valec zaistili.

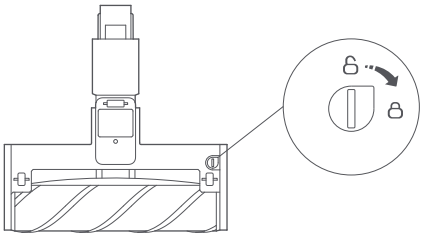

Čistenie posteľového nástavce

1. Natočte si hlavu nadstavca tak, aby zámok hlavy smeroval k vám, a pomocou mince zámok otočte proti smeru hodinových ručičiek, kým sa neuvoľní.

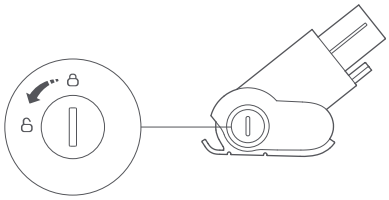

2. Po vybratí zámku vyberte valec z nástavca.

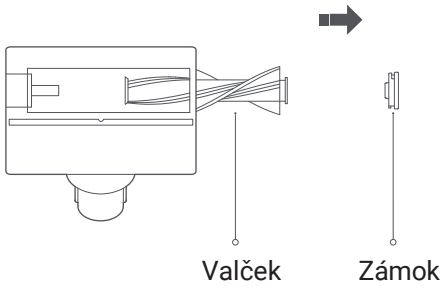

3. Opláchnite a vyčistite valec.

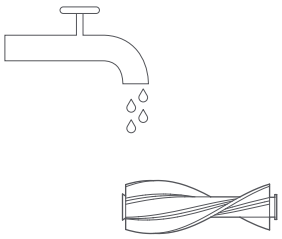

4. Umiestnite valec do zvislej polohy a nechajte ho na vetranom alebo chladnom mieste po dobu najmenej 24 hodín, aby bol úplne suchý.

5. Potom, čo sa uistíte, že je valec úplne suchý, vložte valec späť na miesto.

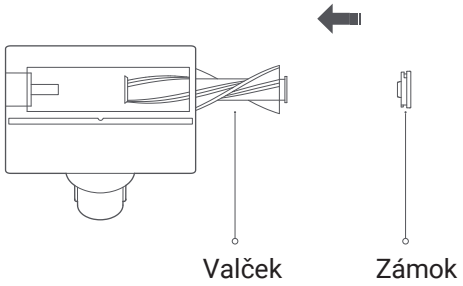

6. Otočte hlavu nadstavca tak, aby strana so zámkom smerovala k vám, a pomocou mince zámok otočte v smere hodinových ručičiek do zamknutej polohy. Uistite sa pri tom, že je valec na svojom mieste.

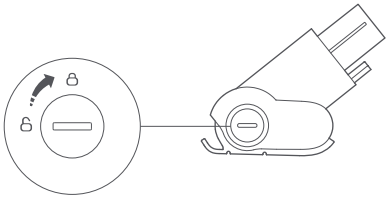

Špecifikácie

Vysávač

Model	SCWXCQ01RR
Rozmery	322 × 111 × 212 mm
Batérie	21.6 V/ 2500 mAh (TYP) Lithium baterie
Váha produktu (vč. príslušenstva)	Približne 1,5 kg
Menovité napätie	21.6 V ⎓
Menovitý výkon	350 W

Zdroj napájania

Model	ATC01RR or BTC01RR
Rozmery	57 × 54 × 28 mm
Menovitý výkon	20.5 W
Menovitý vstup	100 - 240 V ~ 0.6 A
Menovitý výstup	25.6 V ⎓ 0.8 A
Menovitá frekvencia	50 - 60 Hz

Riešenie problémov

Pokiaľ vysávač nepracuje správne, prejdite si prosím nižšie uvedenú tabuľku, aby ste našli riešenie možných chýb.

Chybový stav	Riešenie
Stav LED ukazovatele stavu batérie	Pomaly blikajúca oranžová: Dočasná ochrana, ak je teplota batérie príliš vysoká alebo príliš nízka. Pred použitím alebo nabíjaním vysávača počkajte, až sa teplota batérie vráti do normálnych hodnôt. Pomaly blikajúca červená: Nízky stav batérie, pred použitím vysávač nabite. Rýchlo blikajúca červená: 1. Ochrana nabíjanie batérie, odpojte napájanie na jednu minútu a opätovne ho pripojte, aby sa nabil; 2. Stav chyby hardware, kontaktujte popredajný servis.
Elektrický kefa sa neotáča	1. Ak sa hlava kefy zasekne, odstráňte všetky cudzie predmety a pokračujte v normálnom používaní. 2. Ak motor prejde do režimu ochrany pred prehriatím, pred použitím počkajte, než sa teplota kefy vráti na normálnu hodnotu. 3. Ak sú znečistené, utrite kontaktné body hlavy elektrického kefy mäkkou suchou handričkou a skúste to znova.
Ventilátor sa neotáča	1. Slabá batérie, pred použitím ju prosím nabite. 2. Kvôli príliš dlhému používaniu vstúpil prístroj do režimu ochrany proti prehriatiu. Nechajte vysávač vychladnúť a reštartujte ho, aby ste ho mohli naďalej používať.
Znížené sanie	1. Ak je nádoba na prach plná alebo je upchatý filter, pred ďalším použitím je vyprázdnite a vyčistite. 2. Kefová hlava je zaseknutá. Odstráňte z kefovej hlavy všetky cudzie predmety.
Ventilátor sa pri použití niekoľkokrát zastavil	Filter alebo tryska sú upchaté, pravidelne ich prosím čistite. Po vyčistení môžete vysávač normálne používať.
LED ukazovateľ signalizujúce stav batérie sa počas nabíjania nerozsvieti	1. Skontrolujte, či je zdroj napájania správne pripojený. 2. Batéria je plne nabitá a prešla do režimu spánku.
Nabíjanie je príliš pomalé	Teplota batérie je príliš vysoká alebo príliš nízka. Počkajte, až sa jej teplota vráti na normálnu hodnotu, a potom skúste vysávač znova nabiť.

WEEE informácie

Všetky výrobky nesúce tento symbol sú odpadové elektrické a elektronické zariadenia (OEEZ ako v smernici 2012/19 / EÚ), ktorá by nemala miešať s netriedeným domácim odpadom. Namiesto toho by ste mali chrániť ľudské zdravie a životné prostredie tým, že odovzdáte svoje odpadové zariadenia na určené zberné miesto pre recykláciu odpadu z elektrických a elektronických zariadení, menovaných vládou alebo miestnymi orgánmi. Správna likvidácia a recyklácia pomôže zabrániť možným negatívnym dopadom na životné prostredie a ľudské zdravie. Ďalšie informácie o umiestnení a podmienkach týchto zberných miest získate od inštalačného technika alebo miestnych úradov.

OZNÁMENIE O ZÁRUKE

TÁTO ZÁRUKA VÁM DÁVA ŠPECIFICKÉ PRÁVA. MÔŽETE MAŤ TIEŽ INÉ PRÁVA DANÁ ZÁKONOM VAŠEJ KRAJINA, PROVINCIA ALEBO ŠTÁTU. SPOTREBITEĽSKÉ PRÁVO NIEKTORÝCH KRAJÍN, PROVINCIÍ ALEBO ŠTÁTOV MÔŽE ZVÝŠIŤ MINIMÁLNE OBDOBIE ZÁRUKY.

OKREM TOHO, ČO JE UMOŽNENÁ ZÁKONOM, XIAOMI NEVYJME, NEOBMEDZUJÚ ANI NEPOZASTAVÍ INÉ PRÁVA, KTORÉ MÔŽETE MAŤ. PROSÍM, KONZULTUJTE ZÁKONY VAŠEJ KRAJINA, PROVINCIA ALEBO ŠTÁTU, ABY STE ÚPLNE ROZUMIETE VAŠIM PRÁVAM.

1. OBMEDZENÁ ZÁRUKA NA VÝROBOK

Xiaomi ručí za to, že sú produkty počas záručného obdobia bez závad materiálu a prevedení, ak sa používajú bežným spôsobom a v súlade s přříslušnou užívateľskou príručkou.

Trvanie a podmienky zákonných záruk sú stanovené príslušnými miestnymi zákonmi. Ďalšie informácie o spotrebiteľských zárukách a benefitoch nájdete na oficiálnych webových stránkach spoločnosti Xiaomi: https://www.mi.com/en/service/warranty/.

Xiaomi zaručuje pôvodnému kupujúcemu, že jeho Xiaomi produkt bude v uvedenom období pri bežnom používaní prost chýb materiálu a spracovania.

Xiaomi nezaručuje, že prevádzka produktu bude nepretržitá a bezchybný. Xiaomi nezodpovedá za škody vzniknuté nedodržiavaním pokynov na používanie produktu.

2. OPATRENIA

Ak sa nájde hardvér závada a spoločnosť Xiaomi obdrží v záručnej lehote platný nárok, spoločnosť Xiaomi buď (1) produkt bezplatne opraví, (2) produkt vymení alebo (3) vráti peniaze za produkt, s výnimkou případných nákladov na dopravu.

3. JAK ZÍSKAT ZÁRUČNÍ SERVIS

Ak chcete získať záručný servis, musíte produkt doručiť v pôvodnom alebo podobnom obale, ktorý poskytuje rovnaký stupeň ochrany produktu, na adresu uvedenú spoločnosťou Xiaomi. Okrem rozsahu zakázaného platnými právnymi predpismi, môže spoločnosť Xiaomi požadovať, aby ste pred obdržaním záručného servisu predložili dôkazy alebo doklady o nákupe a / alebo splnili registračné požiadavky.

4. VYLOUČENÍ A OMEZENÍ

Ak spoločnosť Xiaomi neustanovuje inak, vzťahuje sa táto obmedzená záruka len na produkt vyrobený spoločnosťou Xiaomi (alebo pre ňu) a identifikovateľný ochrannými známkami, obchodným názvom alebo logom "Xiaomi" alebo "Mi". Obmedzená záruka sa nevzťahuje na (A) škody spôsobenie prírodnými silami alebo Bohom, napr. Zásahom blesku, tornádom, povodní, požiarom, zemetrasením alebo inými vonkajšími príčinami; (B) nedbalosťou; (C) komerčné použitie;
(D) zmenou alebo úpravou ktorejkoľvek časti produktu; (E) poškodenie spôsobené použitím s inými produktmi než Xiaomi; (F) poškodenie spôsobené nehodou, zneužitím alebo nesprávnym použitím, (g) poškodenie spôsobené prevádzkou produktu mimo povolená alebo plánované použitie popísaná spoločnosťí Xiaomi, alebo nesprávnym napätím alebo napájaním; alebo (h) poškodenia spôsobené službou (vrátane vylepšenia a rozšírenia), vykonávanú kýmkoľvek, kto nie je zástupcom spoločnosti Xiaomi.

Je vašou zodpovednosťou zálohovať všetky dáta, softvér alebo iné materiály, ktoré ste si na / v produkte uložili alebo uschovali. Je pravdepodobné, že počas servisného procesu je strata alebo preformátovanie dát, softvér alebo iných materiálov v zariadení. Spoločnosť Xiaomi nie je zodpovedná za taká poškodenia alebo straty.

Žiadny predajca, zástupca ani zamestnanec spoločnosti Xiaomi nie je oprávnený vykonávať žiadne zmeny, rozšírenie alebo doplnky k tejto obmedzenej záruke. Ak je niektorý z termínov považovaný za nezákonný alebo nevymáhateľný, nie je tým dotknutá ani narušená zákonnosť alebo vymáhateľnosť zostávajúcich podmienok.

S výnimkou prípadov, keď to zákon zakazuje alebo inak sľubuje spoločnosť Xiaomi, budú popredajné služby obmedzené na zemi alebo región pôvodného nákupu.

Na produkty, ktoré neboli riadne dovezené a / alebo neboli riadne vyrobené spoločnosťou Xiaomi a / alebo neboli riadne získané od spoločnosti Xiaomi alebo oficiálneho predajcu Xiaomi, sa existujúce záruky nevzťahujú. Podľa platných zákonov môžete užívať záruky neoficiálneho predajcu, ktorý výrobok predal. Spoločnosť Xiaomi vás preto vyzýva, aby ste kontaktovali predajcu, od ktorého ste produkt zakúpili.

Súčasné záruky sa nevzťahujú na Hong Kong a Taiwan.

5. IMPLIKOVANÉ ZÁRUKY

S výnimkou rozsahu zakázaného platným právom budú mať všetky predpokladané záruky (vrátane záruk obchodovateľnosti a vhodnosti na konkrétny účel) obmedzenú dobu trvania až do maximálnej doby trvania tejto obmedzenej záruky. Niektoré jurisdikcie neumožňujú obmedzenie trvania predpokladanej záruky, takže vyššie uvedené obmedzenia nebude v týchto prípadoch použité.

6. OBMEDZENIA POŠKODENIE

S výnimkou rozsahu zakázaného platnými právnymi predpismi nie je spoločnosť Xiaomi zodpovedná za akékoľvek škody spôsobené nehodami, nepriamymi, zvláštnymi alebo následnými škodami, vrátane, ale nie výhradne, ušlých ziskov, výnosov alebo dát, škôd spôsobených akýmkoľvek porušením výslovných alebo predpokladaných záruk alebo podmienok, alebo na základe akejkoľvek inej právnej teórie, aj keď bola spoločnosť Xiaomi informovaná o možnosti takýchto škôd. Niektoré jurisdikcie neumožňujú vylúčenie alebo obmedzenie zvláštnych, nepriamych alebo následných škôd, takže vyššie uvedené obmedzenie alebo vylúčenie sa na vás nemusí vzťahovať.

7. KONTAKTY XIAOMI

Pre zákazníkov, prosím navštívte webovú stránku: https://www.mi.com/en/service/warranty/
Kontaktný osobou pre popredajné služby môže byť akákoľvek osoba v autorizovanej servisnej sieti spoločnosti Xiaomi, autorizovaní distribútori spoločnosti Xiaomi alebo konečný predajca, ktorý vám produkty predal. V prípade pochybností sa obráťte na príslušnú osobu, ako môže Xiaomi identifikovať.